片番	訂　正　内　容	日付	備　　考	押印	検印	承認

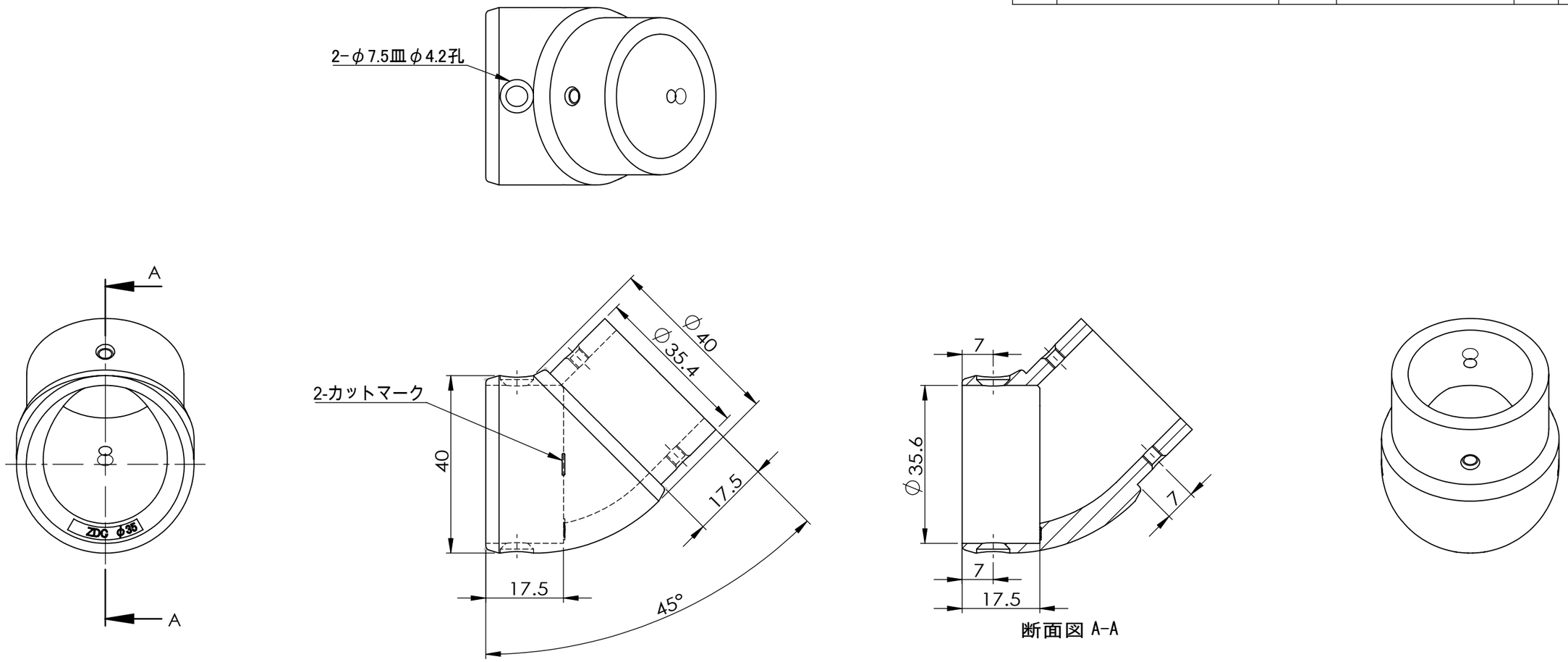

品　　名	商品コード	品　番	色	備　　考
BAUHAUSセレクト ３５・３２角度増しカップ	0405530	BDE-16B	ブラウン	
	0405531	BDE-16G	ゴールド	
	0405532	BDE-16S	シルバー	

品番	名　　称	数量	材　　質	表　面　処　理	備　　考
2	固定ねじ	2	SWCH18A	Ep-Fe/Zn 8CM1後、頭部本体と同色塗装	⊕丸皿小ねじM3.5×8
1	角度増しカップ	1	ZDC2	アクリル焼付塗装	

記事

名称	BAUHAUSセレクト 35・32 角度増しカップ	製図月日	承認	検図	設計	製図	
図番		尺度	1/1	マツ六株式会社 MaZROC CO., LTD.			